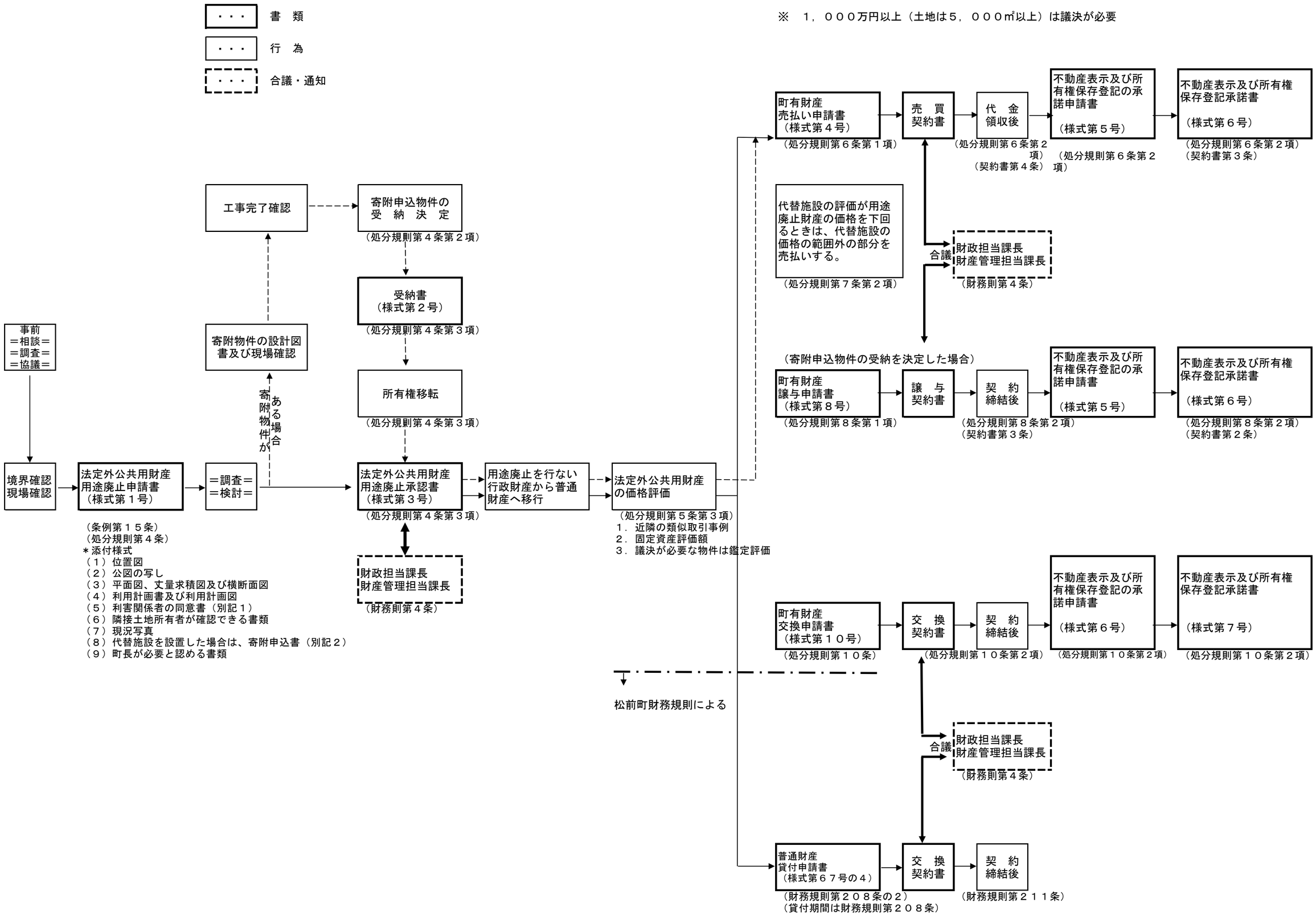# 法定外公共用財産処分の事務処理フローチャート